FB 430

FB 450

FB 500

FB 510

ИНСТРУКЦИЯ ПО ЭКСПЛУАТАЦИИ

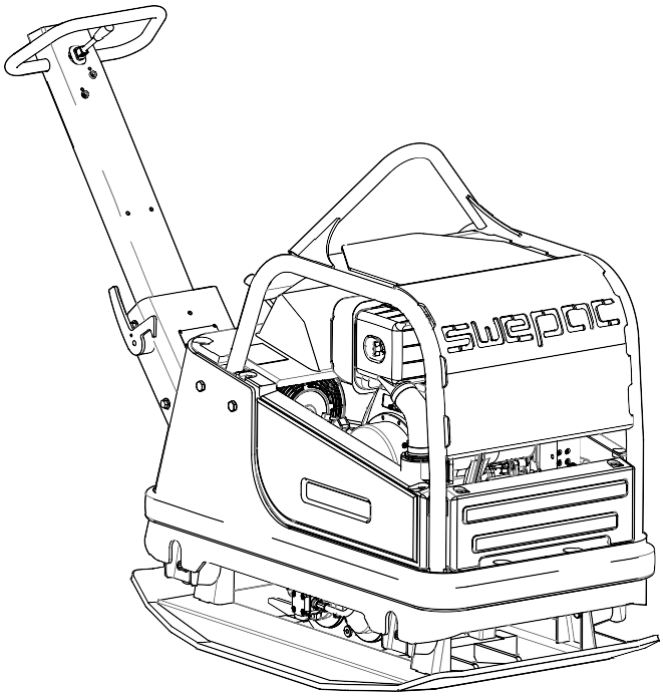

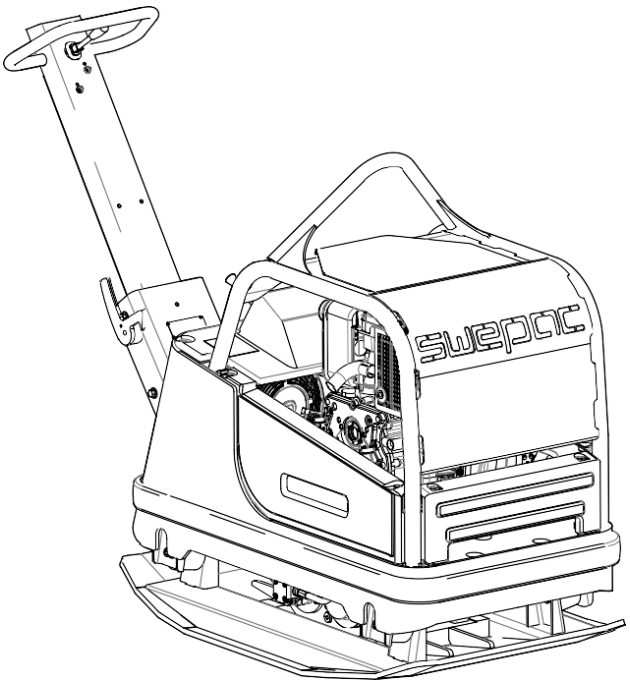

ИСПОЛЬЗОВАНИЕ

SWEPAC FB430 / FB 450 / FB500 / FB 510

используются для больших объемов работ, таких как уплотнение сыпучих и несвязных грунтов из щебня, грунта, песка, а так же уплотнения оснований под ленточные фундаменты и тротуары, оснований под полы, площадки и дороги.

i

СОДЕРЖАНИЕ

ИСПОЛЬЗОВАНИЕ 3
ИНСТРУКЦИЯ ПО ТЕХНИКЕ БЕЗОПАСНОСТИ 4
СТАНДАРТЫ 5
ТЕХНИЧЕСКИЕ ДАННЫЕ 6
ЭКСПЛУАТАЦИЯ 6
ТЕХНИЧЕСКОЕ ОПИСАНИЕ 7
ЕЖАЕДНЕВНЫЙ ОСМОТР..... 8; 9
ЗАПУСК 10
ЗАПУСК **Yanmar** 10
ОТСАНОВКА 10
ЗАПУСК, **Hatz** 11
ОСТАНОВКА. 11
ИНСТУКЦИЯ ПО ЭКСПЛУАТАЦИИ 12
ТРАНСОПРТИРОВКА 12
НАПРЯЖЕНИЕ/ЗАМЕНА РЕМНЯ.....13; 14
ИЗМЕРЕНИЕ И РЕГУЛИРОВКА ГИДРАВЛИЧЕСКОГО ДАВЛЕНИЯ 450 / FB 510.15
ГИДРАВЛИЧЕСКАЯ СХЕМА FB450/FB 510 16
ИЗМЕРЕНИЕ И РЕГУЛИРОВКА ГИДРАВЛИЧЕСКОГО ДАВЛЕНИЯ FB 430/FB 500. 17
ГИДРАВЛИЧЕСКАЯ СХЕМА FB 430/FB 500. 17
ИНДИКАТОР УПЛОТНЕНИЯ (SCI). 18
ЕС-ДЕКЛАРАЦИЯ СООТВЕТСТВИЯ 19

ИНСТРУКЦИЯ ПО БЕЗОПАСНОСТИ

- Перед использованием машины оператор должен быть проинформирован о безопасности и правилах использования.
- Виброплита может использоваться только на открытом воздухе.
- Машину нельзя использовать если отсутствуют либо не работают защитные устройства.
- Оператор не может оставить машину без присмотра, когда двигатель включен. Когда вибратор подключен, оператор должен иметь возможность управлять движением машины с помощью ручки управления и кнопок пуска / остановка. Виброплита может работать только с обученным оператором.
- Во время работ по техническому обслуживанию ремонту двигатель всегда должен быть выключен.
- Перед заливкой топлива выключите двигатель. Избегайте утечки топлива и немедленно вытирайте любое пролитое топливо. Добавлять топливо нужно в хорошо проветриваемых помещениях или на открытой площадке.
- Не прикасайтесь к деталям горячего двигателя, например к глушителю.
- Во время транспортировки и хранения топливный бак должен быть пустым.
- Когда виброплита находится на складе, убедитесь, что он не перевернута. Нельзя наклонять более чем на 20º.
- При работе с виброплитой оператор должен использовать защитные наушники.
- Оператор должен обеспечить, чтобы посторонние лица не находятся в непосредственной близости от машины.
- Всегда носите средства индивидуальной защиты, такие как тяжелая, нескользящая обувь, защитные наушники и средства для защиты глаз.
- Не использовать вблизи огня и взрывоопасных веществ.
- Не использовать если вы устали, под воздействием алкоголя или препаратов, влияющих на восприятие, координацию.
- Не использовать не по назначению.

СТАНДАРТЫ

ШУМ

Измерение в соответствии со стандартом EN 500-4 Rev. 1: 1998, Приложение C:
Погрешность измерений ± 0,5 дБ (A) в 95% измерений.
В соответствии с условиями Директивы 2000/14 / EC, Приложение VI, следующие значения закреплены:

	FB 430	FB 450	FB 500	FB 510
Уровень звукового давления на уши оператора, LpA	93 дБ (A)	93 дБ (A)	93 дБ (A)	93 дБ (A)
Допустимый уровень звука, L_{WA}	108 дБ (A)	108 дБ (A)	108 дБ (A)	108 дБ (A)
Гарантированный ур-нь звука, L_{WA}	108 дБ (A)	108 дБ (A)	108 дБ (A)	108 (A)

Поскольку уровень звукового давления на уши оператора превышает 80 дБ (A), во время работы необходимо использовать защитные наушники!

Воздействие вибрации на руки

Усиление вибрации было измерено в соответствие со стандартами ISO 5349 во время работы по щебню. Единицы измерения были переведены в максимальное время использования ежедневно. Для дополнительной информации по вибрации, обратитесь к постановлению AFS 2005:15 Шведского общества по защите труда.
Погрешность измерений ± 0,3 м / с2 в 95% измерений.

	FB 430	FB 450	FB 500	FB 510
Вибрации на руки, м/с2	2,9	2,6	2,9	2,6
Максимальное время исп. В сутки	5,95 часов	7,4 часов	5,95 часов	7,4 часов

Выхлопные газы.

The FB 430 / FB 450 / FB 500 / FB 510 в соответствии с требованиями US-EPA stage 2.

ЗНАКИ

Предупреждающие знаки

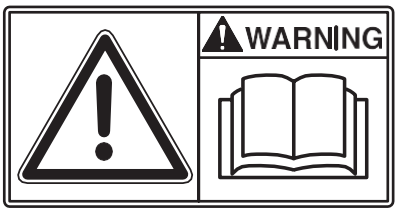

Перед использование внимательно прочтите инструкцию по эксплуатации и безопасности, тогда использование машины будет безопасным. Убедитесь, что инструкция всегда доступна.

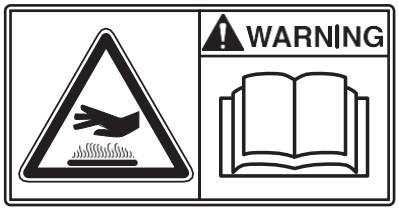

Двигатель, глушитель: во избежание ожогов или дискомфорта не прикасайтесь к горячим деталям двигателя, когда двигатель включен или Виброплита была недавно в использовании

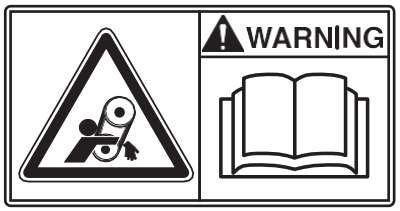

Только FB 430 и FB 500

Ременный привод: держите руки, инструменты и другие предметы вдали от ременного привода, когда Виброплита включена, чтобы избежать травм и повреждений. См. Инструкции по технике безопасности.

Поскольку звуковое давление на уши оператора превышает 80 дБ (А), Необходима защита ушей в процессе использование машины.

Шильдик

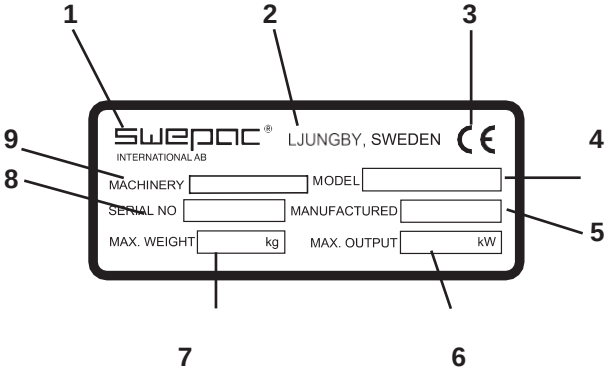

1. Производитель
2. Место, страна производства.
3. ЕС знак.
4. Название модели.
5. Год производства.
6. Макс. мощность двигателя.
7. Макс. вес.
8. Заводской номер
9. Тип машины

ТЕХНИЧЕСКАЯ ИНФОРМАЦИЯ

FB 430

Вес нетто….....430 кг
Днищевая плитае, ш х д….....700 х 1080 мм
Скорость .....приблизительно 25 м/мин
Разрешенный наклон .....20°
Центробежная сила.....66,000 Н
Частота вибрации .....70 Гц
Двигатель .....Yanmar L 100N
Мощность двигателя .....7 кВт
Количество оборотов двигателя..3000 об/мин
Объем топливного бака .....5.5 л.
Тип топлива.....Дизель
Кол-во гидравлического масла…1,6 л.
Емкость аккумулятора .....40 Ah
Мощность генератора .....180 В (15 А)

FB 450

Вес нетто….....445 кг
Днищевая плитае, ш х д .....700 х 1080 мм
Скорость .....приблизительно 25 м/мин
Разрешенный наклон….....20°
Центробежная сила .....60,000 Н
Частота вибрации….....72 Гц
Двигатель ….....Yanmar L 100N
Мощность двигателя .....7 кВт
Количество оборотов двигателя 3000 об/мин
Объем топливного бака..….....5.5л.
Тип топлива ..... Дизель
Кол-во гидравлического масла ...13 л.
Емкость аккумулятор.....40 Ah
Мощность генератора .....180 В (15 А)

FB 500

Вес нетто ….....490 кг
Днищевая плитае, ш х д.....700 х 1080 мм
Скорость .....приблизительно 25 м/мин
Разрешенный наклон .....20°
Центробежная сила ….....66,000 Н
Частота вибрации…….....72 Гц
Двигатель…….....Hatz 1D50Z
Мощность двигателя .....7.5 кВт
Количество оборотов двигателя .3000 об/мин
Объем топливного бака .....5.5л.
Тип топлива .....Дизель
Кол-во гидравлического масла....1,6 л.
Емкость аккумулятор.....40 Ah
Мощность генератора .....180 В (15 А)

FB 510

Вес нетто.....500 кг
Днищевая плитае, ш х д ….....700 х 1080 мм
Скорость .....приблизительно 25 м/мин
Разрешенный наклон.....20°
Центробежная сила.....66,000 Н
Частота вибрации.....72 Гц
Двигатель .....Hatz 1D50Z
Мощность двигателя.....7.5 кВт
Количество оборотов двигателя.3000 об/мин
Объем топливного бака.....5.5л.
Тип топлива .....Дизель
Кол-во гидравлического масла ..13 л.г
Емкость аккумулятор.....40 Ah
Мощность генератора .....180 В (15 А)

РЕКОМЕНДАЦИИ **ПО ТОПЛИВУ И МАСЛУ**

Топливо .....дизель
Масло в двигатель SAE10W-30
Количество масла, картер двигателя.....1,5 л.
Замена масла в двигателе: первая замена после 50 часов, затем после 200 часов работы. Замена фильтра при замене масла.
Тип гидравл. масла/кол-во FB450 / FB510……HydraWay BIO SE 32-6…….13 л.
Тип гидравл. масла/кол-во FB500.....HydraWay BIO SE 32-68.....1,65 л.
Замена фильтра гидравлического масляного фильтра .....после 3 лет
Тип масла/кол-во, вибромеханизм.....SAE10W-30.....0,5 л.

СПОСОБ УПРАВЛЕНИЯ FB 450 / FB 510

Виброплита состоит из днищевой плиты с вибрационным элементом и верхней части отделенной при помощи 4-х амортизаторов от днищевой плиты. Верхняя часть, на которой установлен приводной двигатель, также спроектирована под размещение гидравлического масляного бака. Ручка управления размещена на верхней части и снабжена резиновыми амортизаторами. Движение и управление вибрационным механизмом осуществляется при помощи гидравлики. Гидравлический насос, установленный на дизельном двигателе, потоком масла передает усилие через гидравлический двигатель на вибрационный элемент. Вибрирующий элемент состоит из двух валов на роликовых подшипниках с весами смещения, которые соединены с зубчатыми колесами, которые вращаются в противоположных направлениях. Одна шестерня может вращаться на своем валу с помощью гидравлического цилиндра. Двигатель хорошо защищен от повреждений благодаря использованию плотной защитной рамы с защитной панелью.

СПОСОБ УПРАВЛЕНИЯ FB 430 / FB 500

Виброплита состоит из днищевой плиты с вибрационным элементом и верхней части отделенной при помощи 4-х амортизаторов от днищевой плиты. Усилие от двигателя передается к элементу вибрации с помощью клинового ремня, который регулируетсяться натяжителем. Двигатель хорошо защищен от повреждений благодаря использованию плотной защитной рамы с защитной панелью.

ТЕХНИЧЕСКОЕ ОПИСАНИЕ FB 450 / FB 500 / FB 510

левая сторона

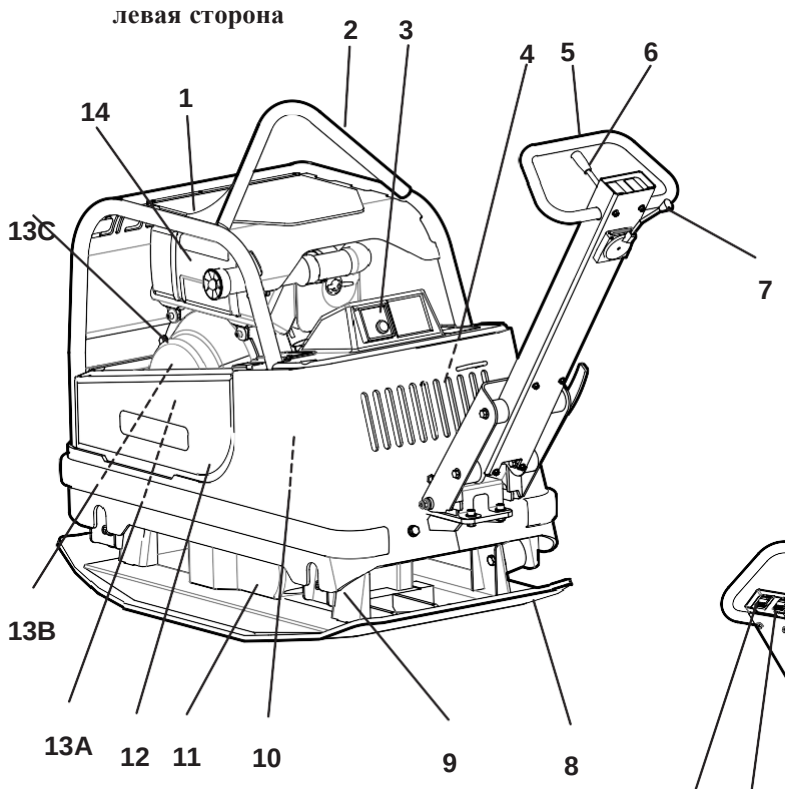

правая сторона

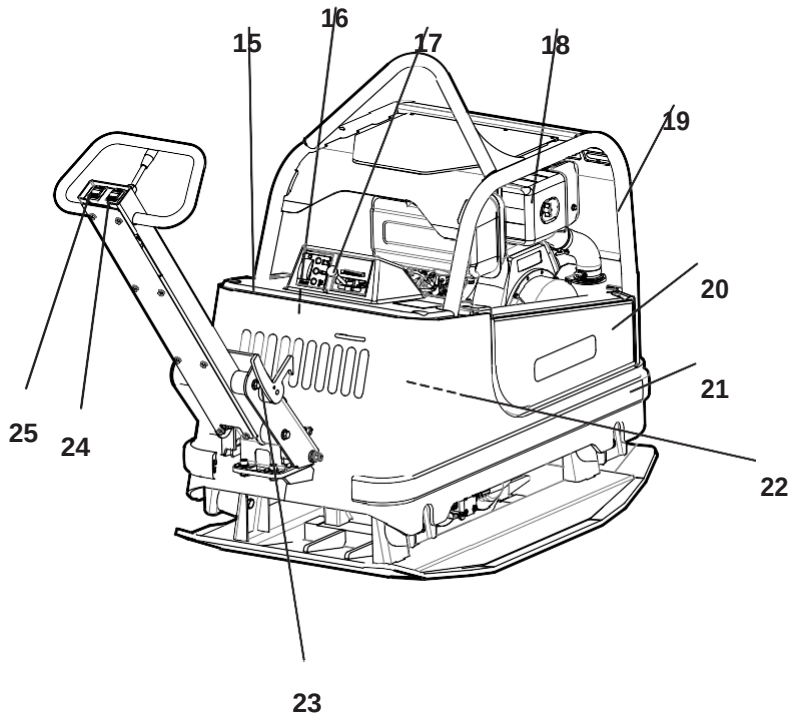

Левая сторона

1. Кожух
2. Подъемник
3. Контрольная панель
4. Гидравлический бак
5. Рукоятка
6. Прямое/обратное управление
7. Дроссель
8. Днищевая плита
9. Резиновый амортизатор
10. Батарея
11. Вибрационный элемент
12. Защитный замок, левая сторона

13A. Гидравл. насос FB450 / FB510
13B. Центроб. муфта FB430 / FB500
13C. Защитная лента FB430 / FB500

14. Двигатель

Правая сторона

15. Крышка аккумулятора
16. Гидравл. масляный фильтр FB450 / FB510
17. Рычаг дросселя FB450 / FB510
18. Воздушный фильтр
19. Защитная рама
20. Защитный замок, правая сторона
21. Список защиты
22. Гидравлический масляный радиатор FB450 / FB510
23. Транспортное блокирующее устройство
24. Ручной переключатель подогрева FB450/ FB510
25. Вкл/Выкл вибратора

ЕЖЕДНЕВНАЯ ПРОВЕРКА

Проверка топлива
убедитесь, что в баке есть топливо. При необходимости долейте.

Проверка уровня масла
Проверяйте уровень масла в картере двигателя каждый день. Выключить двигатель. Виброплита должна стоять на ровной поверхности.
FB430 / FB 450: Масло должно достигать края отверстия.
FB 500 / FB 510: Масло должно достигать отметки “MAX”.

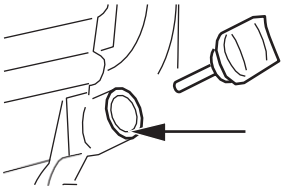

FB 430 / FB 450

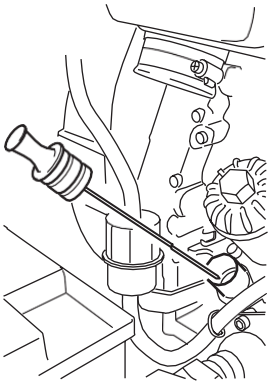

FB 500 / FB 510

Утечка масла/топлива
Проверяйте каждый день нет ли утечки масла или топлива с двигателя. Если утечка обнаружена, машину нельзя использовать до устранения неполадки.

Проверка воздушного фильтра
Воздушный фильтр необходимо проверять по крайней мере один раз в течение рабочей недели. При работе в условия большой пыли, проверять ежедневно.

FB 430 / FB 450

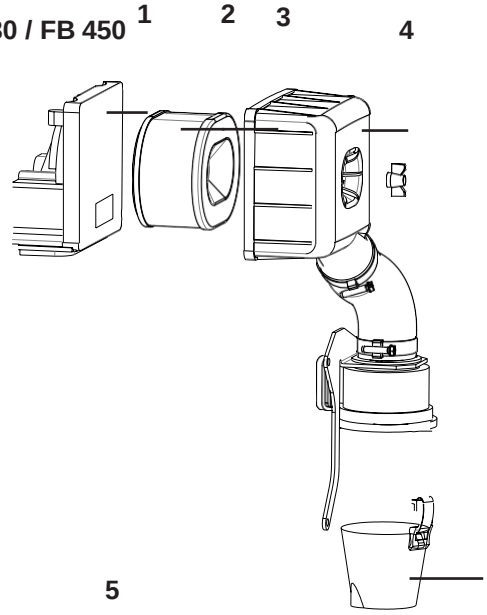

1. Фильтрующая пластина
2. Пенопласт
3. Бумажный элемент
4. Крышка фильтра
5. Циклонный сборщик фильтра

Очистка
1. Снимите пенопласт и бумажный элемент и убедитесь, что они не повреждены. Замените поврежденные детали.
2. Промойте пенопласт в жидкости с высокой температурой и дайте высохнуть. Окуните в моторное масло и высушите.
3. Протрите бумажный элемент несколько раз, чтобы убрать любые загрязнения.
4. Проверьте, чтобы фильтрующая пластина была чистой. Очистить коллектор фильтра циклонов

FB 500 / FB 510

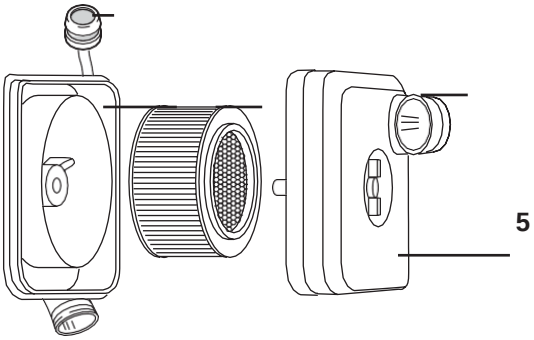

1. Индикатор
2. Фильтрующая пластина
3. Фильтр
4. Воздухозаборник с циклоном
5. Крышка фильтра

Очистка
При работающем двигателе на полных оборотах, нажмите на индикатор (1) для воздушного фильтра. Если он остается нажатым, очистите фильтр, как описано ниже. Делать это несколько раз в день при работе в пыльных условиях.

1. Ослабьте винт в крышке фильтра (5). Убедитесь, что пылесборник (4) не засорен . Очистить, при необходимости.
2. Ослабьте фильтр (3) и продуйте его чистым сухим сжатым воздухом, макс. 5 бар, изнутри, пока пыль не выйдет. Замените поврежденный фильтр.
3. Проверьте, чтобы фильтрующая пластина (2) в корпусе фильтра была чистой

Проверка уровня масла FB 450 / FB 510

Проверяйте каждый день, что гидравлические соединения не протекают и не изнашиваются во время работы. Уровень масла в баке должен соответствовать изображению, макс. 4 см ниже верхней части бака. Долейте гидравлическое масло как описано ниже. Снять крышку батареи. Снять крышку бачка (1). Снять фильтр(2). Залейте масло и соберите крышку и фильтр. При сборке крышка должна быть хорошо затянута.

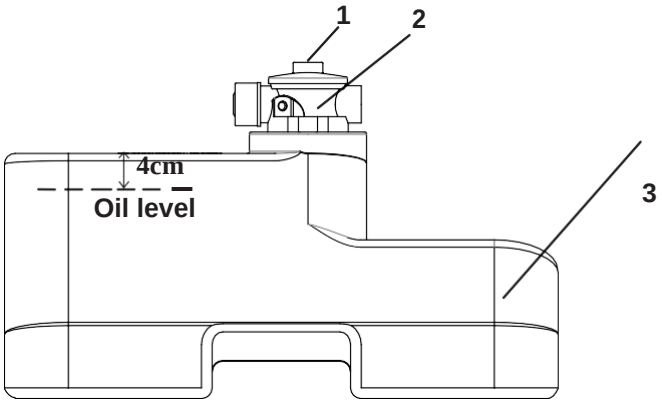

Гидравлич. масляный радиатор FB 450 / FB 510

Виброплита оснащена гидравличским масляным радиатором. Радиатор начинает работать при достижении маслом температуры +50 ˚C. Впоследствии необходимо переключать радиатор если необходимо. После выключения машины радиатор работает некоторое время, это нормально.

Примечание! Если индикатор гидравлической температуры светится красным (см. на изображение на панели каждой машины) – это означает, что температура масла очень высокая. Продолжение управления машиной значит снижение уплотняющей способности. Остановитесь и проверьте радиатор.

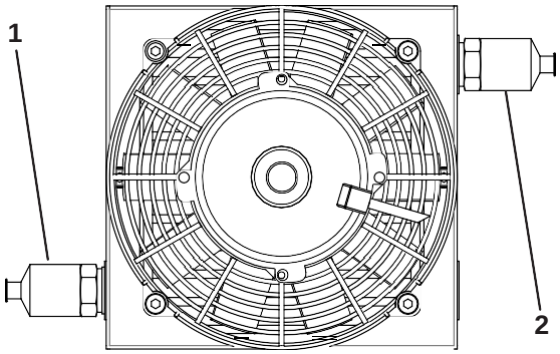

Термостаты

1. Термостат для вентилятора масляного радиатора
2. Термостат для предупреждения о высокой температуре масла

Клиновой ремень FB 430 / FB 500

Регулярно проверяйте натяжение и состояние клинового ремня. Заменить поврежденный ремень новым всоответствии с приведенной ниже таблицей

Тип машины	Тип ремня
FB 430	XPB 1322
FB 500	XPB 1242

Проверка уровня масла **FB 430 / FB 500**

Проверяйте каждый день, что гидравлические соединения не протекают и не изнашиваются во время работы. Проверьте уровень масла с помощью измерительного щупа на верхней части бака. Уровень должен быть между
“MIN” and “MAX”. Долить если необходимо

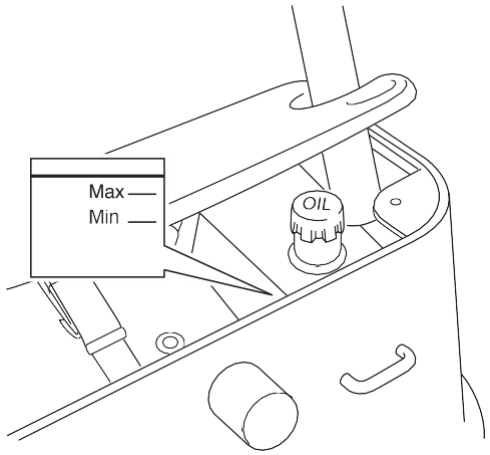

spac101

Вибрационный элемент

Регулярно проверяйте отсутствие утечки масла. Устраните любые утечки.

Прим.! При подозрении утечки не включать машину.

Прим! Кол-во масла до уровня - 0,5 литра.

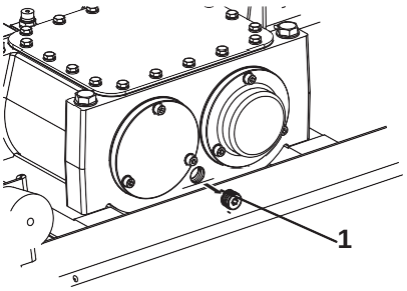

1. Слив и заправка

Резиновый амортизатор

Проверяйте состояние резинового амортизатора регулярно. Замените поврежденный.

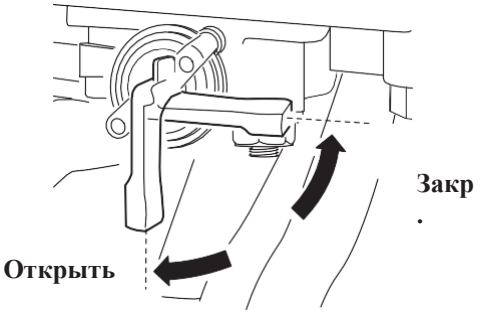

Yanmar топливный кран

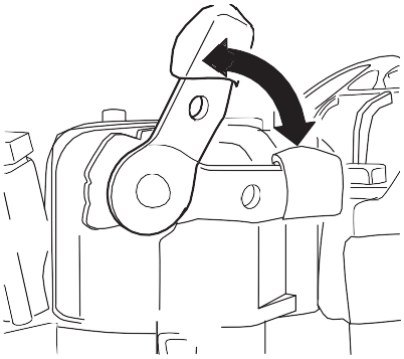

Yanmar ручка декомпрессии

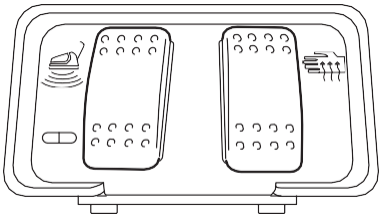

Вибровыключатель и ручка обогрева

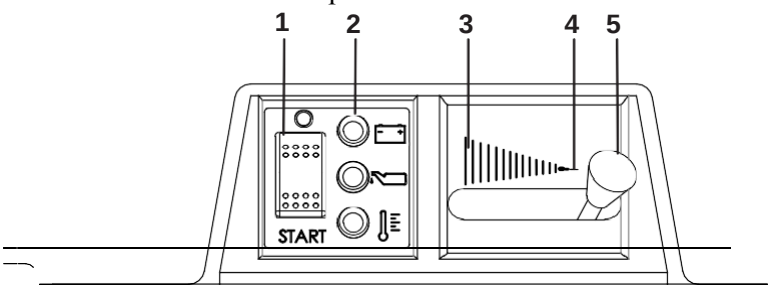

FB 450 приборная панель с рычагом дроссельной заслонки

1. **Включение двигателя**
2. Контрольные лампы для зарядки, давления масла и температуры гидравлического масла
3. **Положение дроссельной заслонки при полных оборотах**
4. **Режим остановки**
5. **Дроссель**

ПЕРЕД ЗАПУСКОМ

Запуск только FB450

Примечание! Кнопка включения на ручке должна быть в положении “вибрация выкл.” (красная/зеленая маркировка). В противном случае Виброплита не запустится.

Откройте топливный кран.

Переведите рычаг дроссельной заслонки (5)в положение полных оборотов (3). Запустите двигатель кнопкой включения питания (1). Поместите ручку в центральное положение и проверьте, загорелись ли лампы зарядки и масла (2). Когда переключатель питания находится в этом положении, начинает звучать зуммер. Затем нажмите включатель питания вниз.

Примечание! Никогда не запускайте стартер более 10 секунд за раз. Если двигатель не запустился, подождите 15 секунд и запускайте снова.

В очень холодную погоду, или если емкость аккумулятора низкая по другим причинам, можно использовать декомпрессионную ручку для максимального оборота. Нажмите рычаг вниз и удерживайте его, пока маховик не достигнет максимальных оборотов. Прогрейте двигатель в течение приблизительно 5 минут.

ОСТАНОВКА FB450

Отключите вибрацию. Переведите рычаг дроссельной заслонки (5) в положение холостого хода и дайте двигателю работать в течение нескольких минут.

Нажмите выключатель питания двигателя(1)вверх(отметка O).

Остановите двигатель, перемещая рычаг дроссельной заслонки в положение остановки (4)

В конце дня

Закройте топливный кран.

ОСТАНОВКА FB430

Нажмите выключатель питания двигателя (1) вверх(отметка O).
Остановите двигатель, перемещая рычаг дроссельной заслонки в положение остановки (4)

В конце дня

Закройте топливный кран

FB 430 панель приборов

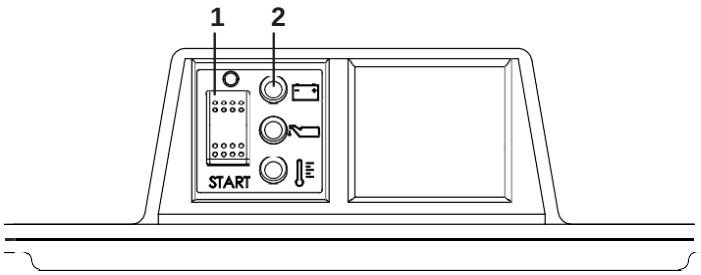

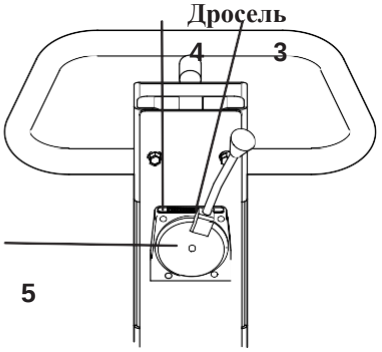

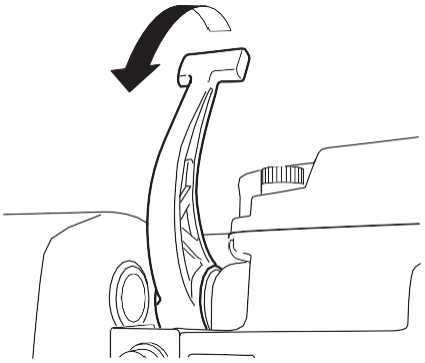

Hatz ручка декомпрессии

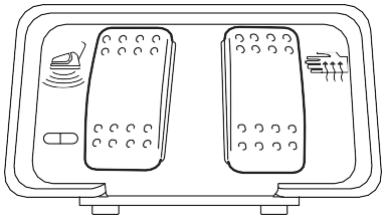

Вибровыключатель и ручка обогрева

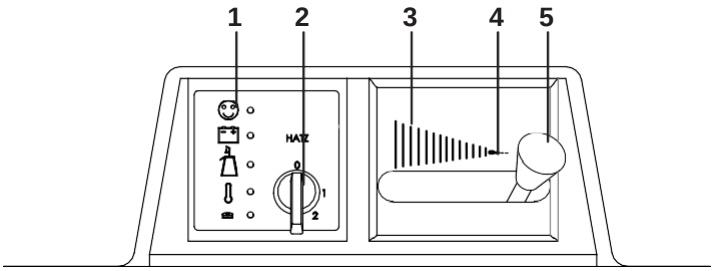

FB 510 приборная панель с:

1. **Контрольные лампы для двигателя, зарядки, давления масла, температура гидравлического масла**
2. **Ключ стартера**
3. **Положение дроссельной заслонки при полных оборотах**
4. **Режим остановки**
5. Дроссель

ПЕРЕД ЗАПУСКОМ

ЗАПУСК только FB510

Примечание! Кнопка включения на ручке должна быть в положении “вибрация выкл.” (красная/зеленая маркировка). В противном случае Виброплита не запустится.

Переведите рычаг дроссельной заслонки (5)в положение полных оборотов. Вставьте ключ стартера (2) в положение 0 и поверните его в положение 1 и убедитесь, что загорелись лампы зарядки и масла (1). Когда ключ стартера находится в этом положении 1, начинает звучать зуммер. Поверните ключ стартера в положение 2. Отпустите ключ, как только двигатель запустится. Он возвращается в положение 1 и будет оставаться в этом положении во время работы. Зарядка и индикатор давления масла гаснут сразу после запуска. Свет двигателя (1) горит зеленым, когда двигатель работает.

Примечание! Никогда не запускайте стартер более 10 секунд за раз. Если двигатель не запустился. Если двигатель не запустился, подождите 15 секунд и запускайте снова.

В очень холодную погоду или если емкость аккумулятора низкая по другой причине, запуск может быть облегчен с помощью декомпрессионной рукоятки. Нажмите на рычаг вниз и удерживайте ее нажатой до тех пор, пока маховик достиг максимальных оборотов. Прогрейте двигатель в течение приблизительно 5 минут.

ОСТАНОВКА FB510

Выключить вибрацию. Переведите рычаг дроссельной заслонки (5) в положение холостого хода и дайте двигателю работать в течение нескольких минут.

Поверните ключ стартера в положение 0.

Остановить двигатель, перемещая рычаг дроссельной заслонки в положение остановки (4)

ОСТАНОВКА FB500

Поверните ключ стартера в положение 0.

Остановить двигатель, перемещая рычаг дроссельной заслонки в положение остановки (4)

FB 500 Панель приборов

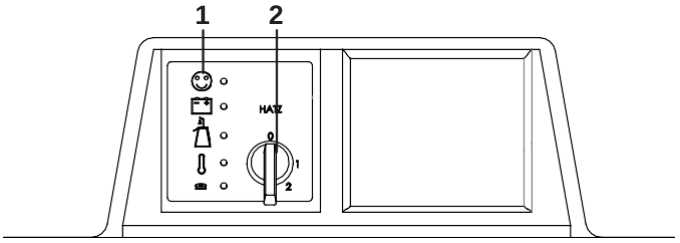

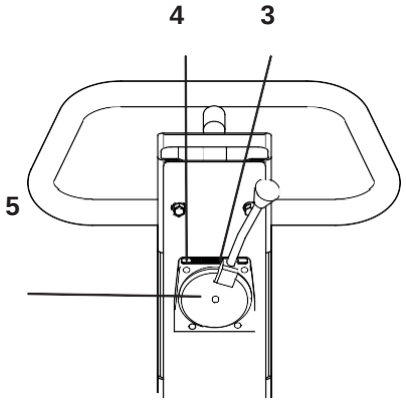

ИНСТРУКЦИЯ ПО ЭКСПЛУАТАЦИ

Вибратор запускается и останавливается с помощью выключателя питания на ручке.
Когда контрольный обруч на ручке перемещается назад, Виброплита меняет направление, и когда обруч перемещается вперед, Виброплита перемещается вперед. Скорость контролируется тем, как долго активируется обруч.

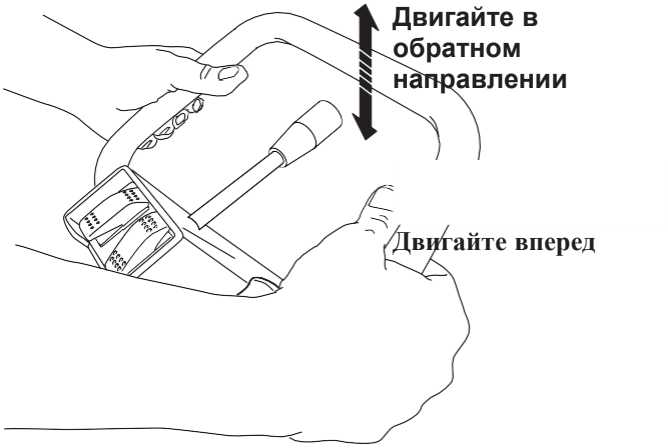

Виброплита предназначена только для использования на открытом воздухе. Работайте с ней при дневном свете или в другом подходящем освещении. Основание должно быть увлажненным или естественно влажным. Любое другое использование не рекомендуется.

Примечание! При движении вверх по склону, Виброплита должна быть обращена вспять, т.е. оператор должен стоять вверху.
При использовании или на стоянке машину нельзя наклонять более чем на 20º.

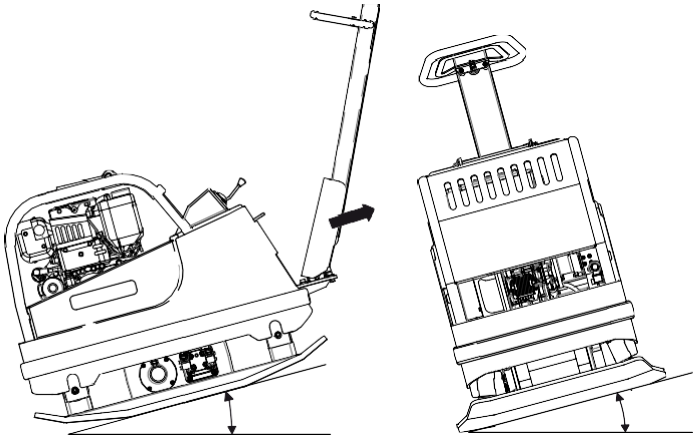

Подогрев ручки

Для повышения комфорта Виброплита имеет ручку с электрическим приводом. Нагрев ручки активируется выключателем питания на рукоятке и может использоваться только при подключении вибратора, что предотвращает отключение нагревательной катушки от батареи, когда Виброплита не используется.

ТРАНСПОРТИРОВКА

Виброплита оснащена подъемником, который может быть установлен на капот, когда он не используется.

ПРИМЕЧАНИЕ! Используйте только точку безопасности подъемной рамы (1), чтобы поднять машину.

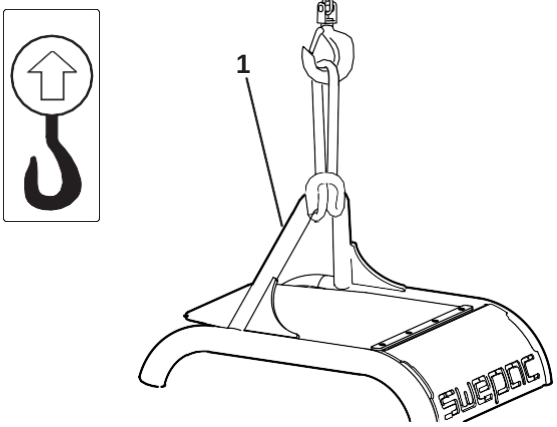

Перед подъемом проверьте, что подъемник и его монтаж на машине не повреждены. Проверьте также, что резиновые амортизаторы днищевой плиты бездефектны и надежно закреплены. Также Виброплита должна быть закреплена, например, ремнями.
Примечание! Закрепляйте за днищевую плиту, не за верхнюю часть.

Транспортная блокировка

Закрепите машину при помощи ремней в соответствие с рисунком при транспортировке.

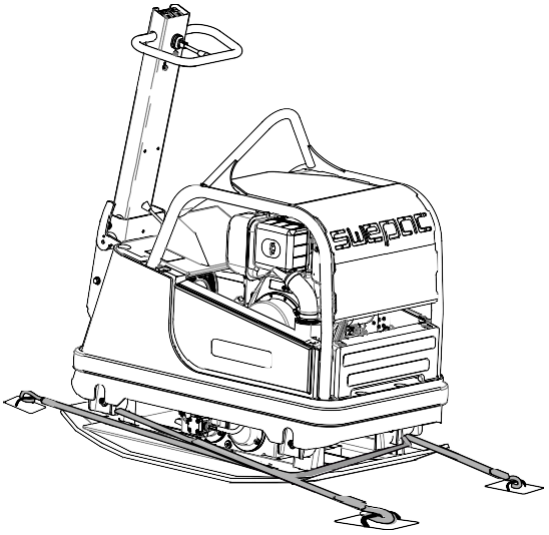

Натяжение ремня / замена ремня для FB430 и FB500

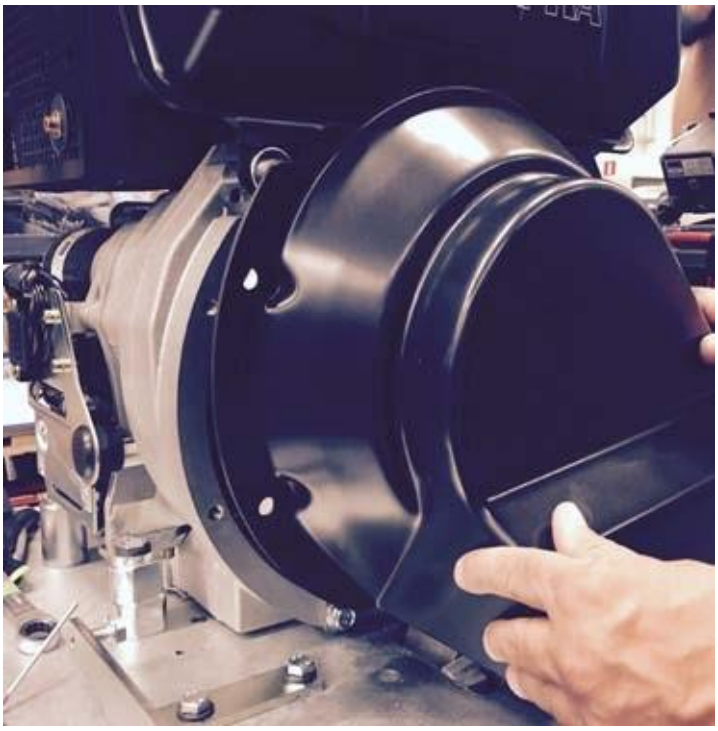

Ослабьте крышку ремня

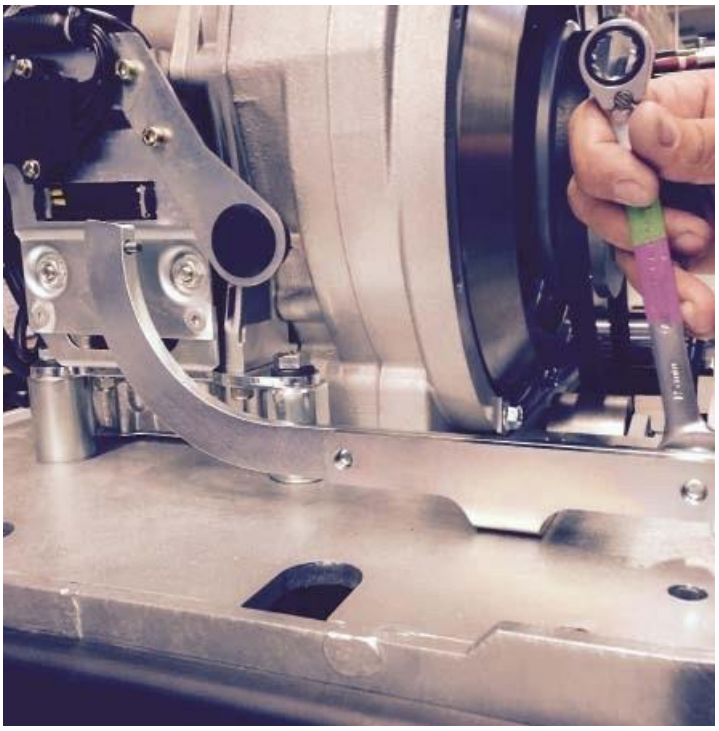

Ослабьте крюковый ключ

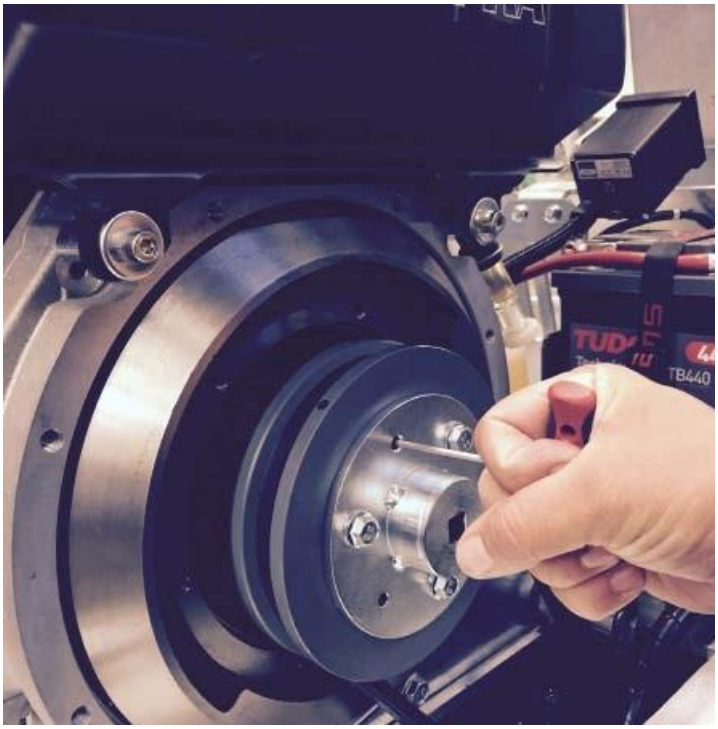

Ослабьте три установочных винта (как показано на рисунке)

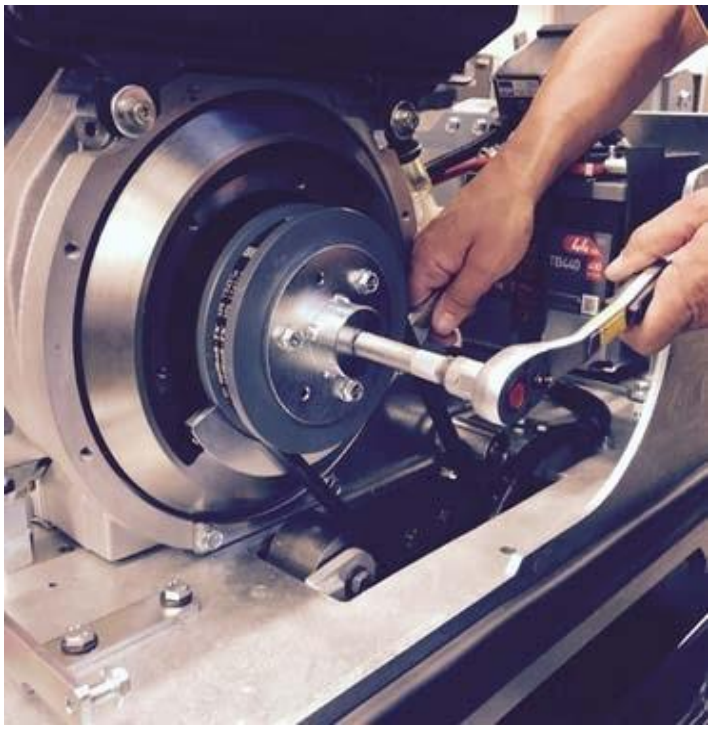

Центробежная муфта разделяется

Для замены ремня, следуя инструкции На рисунке поверните внешнюю часть центробежной муфты против часовой стрелки.

Удерживайте крюком ключ в соответствии с рисунком и, чтобы затянуть ремень, поверните наружную часть центробежной муфты по часовой стрелке

Сборка в обратном порядке.

NB! Не забудьте затянуть три установочных винта

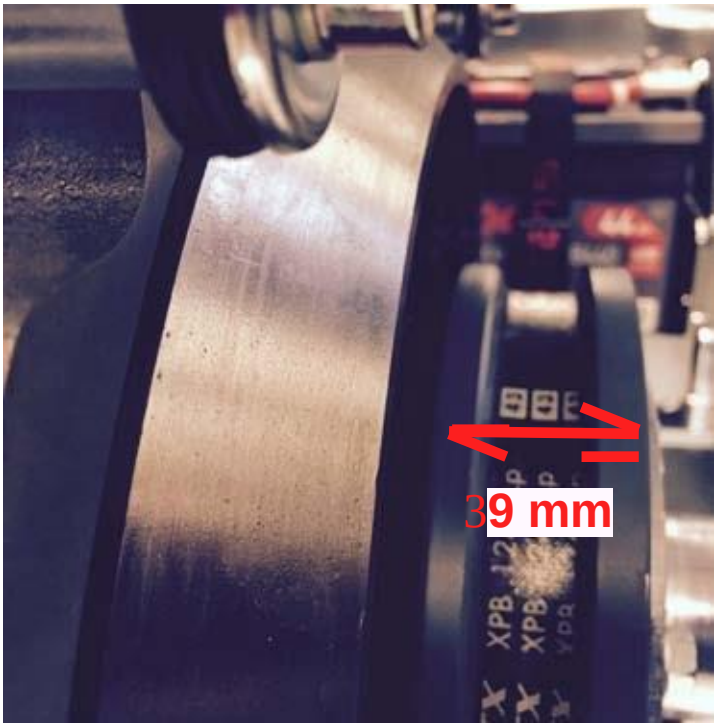

ИЗМЕРЕНИЕ И РЕГУЛИРОВКА ГИДРАВЛИЧЕСКОГО ДАВЛЕНИЯ FB450 / FB510

Четкая картина состояния гидравлической системы или указание причины неисправности получается путем одновременного измерения давления в системе, скорости приводного двигателя и частоты вибрации. Виброплита должна работать и поддерживать нормальную рабочую температуру. Температура гидравлического масла при работе должна быть 50-70 ° C.

Максимальное давление гидравлической системы задается при сборке на заводе. Давление по умолчанию составляет 200 бар и может быть измерено в начальный момент, когда масло в гидравлической системе холодно.

Когда двигатель на виброплите достигает нормальной рабочей температуры, давление в системе должно быть на 30-50 бар ниже максимального.

Давление увеличивается пропорционально увеличению нагрузки, например, если уплотнение почвы выполняется на низкой скорости или даже остается неподвижным во время работы. Когда достигается максимальное давление, скорость вибрации снижается.

Измерение скорости приводного двигателя и частота вибрации выполняются с помощью стробоскопа с градуированной шкалой. Гидравлическое давление измеряется с помощью манометра с соединением для калибровочных портов на клапанном блоке, смотрите рисунок. Гидравлическое давление для преобразования должно быть между 20-22 бар и измеряется с помощью манометра с соединением для калибровочных портов на блоке распределения, смотри рисунок. Стробоскоп и калибровочные порты можно заказать в SWEPAC.
Скорость двигателя.....3000 оборотов в минуту Yanmar / 2900 оборотов в минуту Hatz

Частота вибрации при температуре гидравлического масла. са. 50 ° C ..... 70-72 Гц; 4200-4320 об / мин

Нормальное рабочее давление гидравлического масла темп. са. 50 ° C ..... 150-170 бар

Точка измерения, конверсия

Точки измерения,

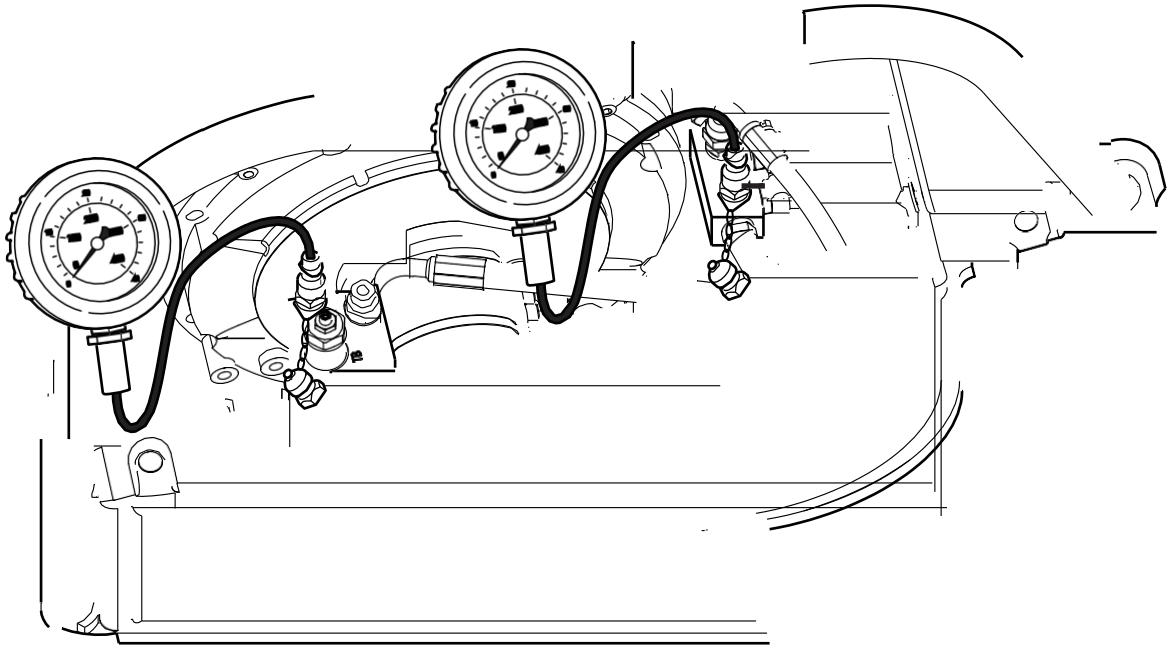

Гидравл. Диаграмм FB450 / FB510

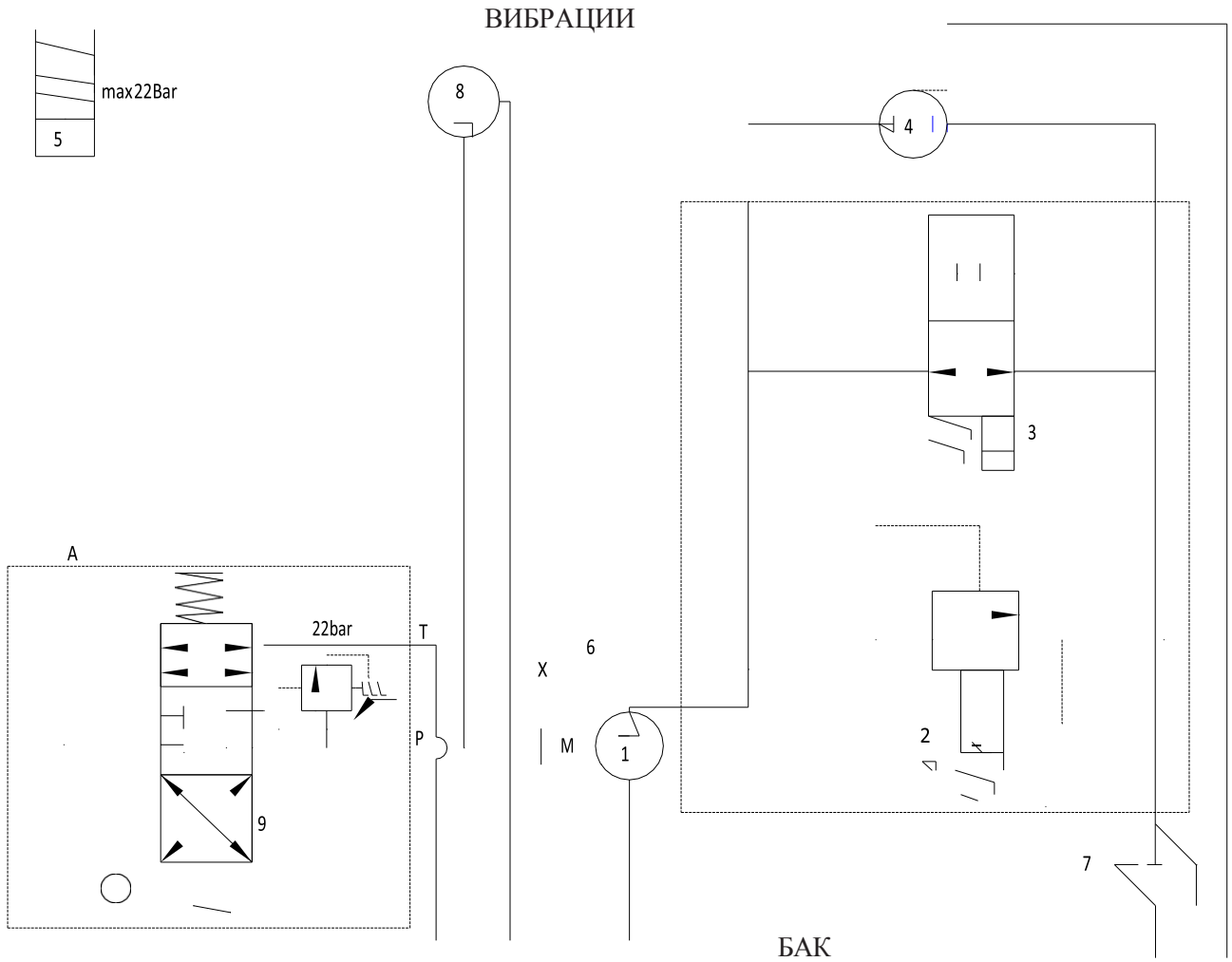

1) Гидравлический насос 6.14 cc 3000 об / мин (Yanmar) 6.45 куб.см 2900 об / мин (Hatz)

2) Предохранительный клапан макс. 200 бар

3) Включение / выключение вибрации электромагнитного клапана

4) Гидравлический двигатель 4.09 4300 об / мин

5) Гидравлический цилиндр спереди / сзади

6) Точка измерения

7) Обратный масляный фильтр

8) Преобразование гидравлического насоса 0,75 куб. См 4300 об / мин,

Измерение давления гидравлического масла FB430 / FB500

Чтобы измерить давление гидравлического масла для преобразования, необходимо снять крышку на задней части рукоятки.

Гидравлическое давление для преобразования должно быть между 20-22 бар и измеряется манометром с подключением для калибровочных отверстий на клапане, см. рисунок. Точка измерения подключена с завода. Чтобы измерить давление гидравлического масла для преобразования, штепсель должен быть отвинчен, а вместо него вместо него вставлена измерительная точка. Манометр и точки измерения (точка измерения 101027) можно заказать из SWEPAC.

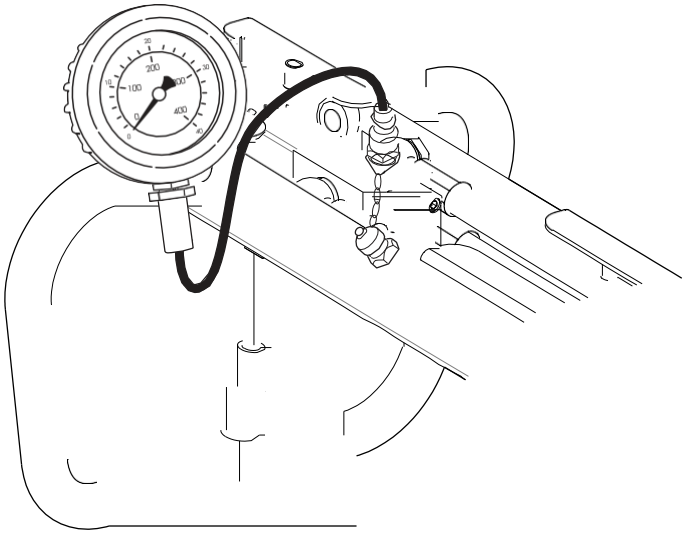

Гидравлическая диаграмма FB430 / FB500

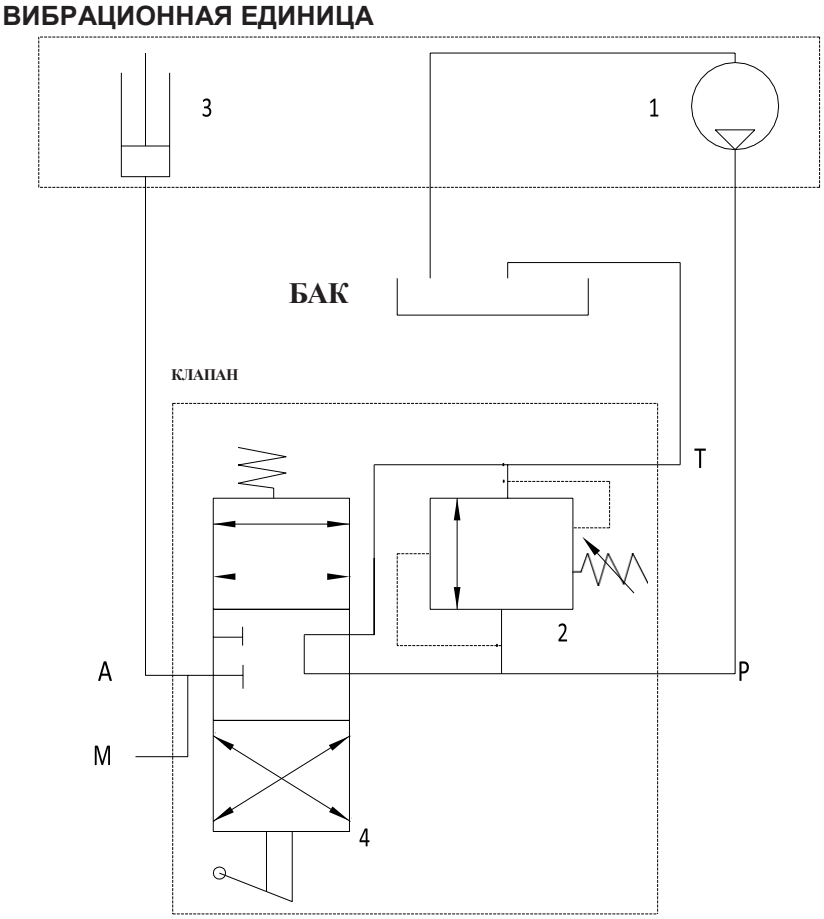

1) Преобразователь гидравлического насоса

2) Предохранительный клапан 20 Бар

3) Гидравлический цилиндр спереди / сзади

4) Преобразование клапанов в ручном режиме

КОМПЛЕКТУЮЩИЕ

Swepac Индикатор уплотнения (SCI)

SCI состоит из датчика акселерометра, установленного с правой стороны вибрационного элемента и блока дисплея, снабженного светодиодами, которые загораются в процессе уплотнения. Датчик и дисплей соединены кабелем. Дисплей питается от отдельного кабеля.

Принцип:

Характеристики уплотнения днищевой плитой изменяются в зависимости от почвы и скорости движения. Датчик непрерывно измеряет изменения в движении днищевой плиты. Эти данные, анализируются в процессоре и в свою очередь отправляет сигналы на дисплей, чтобы визуализировать это с помощью индикаторов.

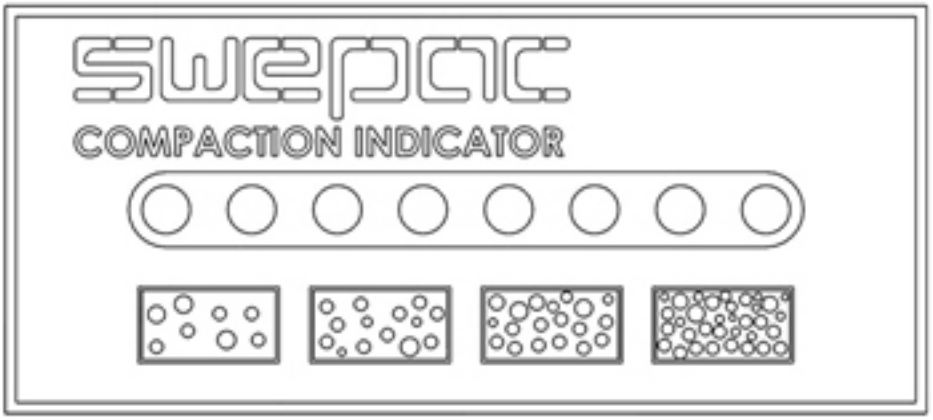

При запуске:

При запуске ключом зажигания сначала будут мигать желтые светодиоды 1, 3, 5, 7, после чего будут мигать светодиоды 2, 4, 6, 8.

Диоды остаются выключенными до тех пор, пока не появится соединение с сенсором. Обычно это занимает секунду. Если подача питания прерывается или связь не устанавливается более 20 секунд, мигающий светодиодный индикатор возвращается до тех пор, пока связь не будет работать снова. После того как все светодиоды выключены, индикатор готов к работе.

После запуска машины или после начала вибраций (FB450 и FB510), это занимает 2-3 секунд до того, как индикатор начинает записывать движения днищевой плиты. Причина заключается в том, что датчик не начинает измерения до тех пор, пока вибратор не начнет генерировать правильную частоту на опорной плите. Дисплей ничего не укажет, если скорость двигателя снижается, так как вибратор затем работает медленнее, а днищевая не достигает нужной частоты

При запуске машины калибровка индикатора не требуется.

В процессе использования:

При работе, светодиоды будут светиться слева направо. Количество огней, которые зажигаются во время работы зависит от качества почвы и характеристик.

Индикаторы показывают состояние уплотнения поверхности во время работы. Если больше не горит свет, достигается максимальное уплотнение подложки. Индикатор уплотнения Swepac не заменяет традиционный анализ степени уплотнения, а используется для предоставления оператору полезной информации, такой как поиск областей, которые не уплотнены, или во избежание чрезмерного сопряжения с риском повреждения машины

EC-declaration of conformity

Manufacturer

Swepac AB
Blockvägen
3
34132 Ljungby

1. Category: Vibratory plate

2. Type: FB430.....7kW
FB450.....7kW
FB500.....7,5kW
FB510.....7,5kW

3. Engine power: FB430.....7kW
FB450.....7kW
FB500.....7,5kW
FB510.....7,5kW

The product complies with the following

directives: 2006 / 42 / EG

2000 / 14 /EG

2004 / 108 / EG

EN 500-1

EN 500-4

Technical documentation held by:

Swepac AB, Blockvägen 3 SE-34132 Ljungby
Tomas Johansson / Product Engineer